Les Menuiseries Corréziennes

GUIDE DE CONCEPTION DE VOTRE MENUISERIE

La menuiserie autrement

Les Menuiseries Corréziennes

La passion de la tradition

- Parce que le travail du bois est pour nous une longue tradition familiale qui remonte à 1850.
- Parce que le bois est un matériau noble, beau, chaleureux et constitue une ressource renouvelable.
- Parce que nos fabrications sont le fruit du travail et du savoir-faire de chacun de nos compagnons.
- Parce que toutes nos menuiseries respectent le passé en l'adaptant aux exigences du XXIe siècle.

Nous sommes fiers de vous présenter notre guide de conception.

Jean-François et Sabine GAUTHIER.

SOMMAIRE

Le remplacement de votre ancienne menuiserie	2
Votre menuiserie étape par étape	**3**
1 - Choisir sa finition	4
2 - L'essence du bois : l'esprit de votre menuiserie	5
3 - Choisir son épaisseur	5
4 - Choisir entre tradition et modernité	6
5 - Choisir son vitrage : confort et sécurité	9
6 - Les petits bois : la touche personnelle	10
7 - Options spécifiques : nos savoir-faire	11
8 - Les volets	12
Les portes d'entrée	**13**
1 - J'équipe ma porte d'entrée	14
2 - Les modèles de porte	16

LE REMPLACEMENT DE VOTRE ANCIENNE MENUISERIE

QUEL TYPE DE POSE CHOISIR ?

AVANT

CHOIX 1

Optez pour ***la dépose totale*** de la menuiserie existante.
La dépose totale demande un savoir-faire spécifique et se déroule en 3 étapes clefs :

1. Nous déposons la menuiserie existante dans sa totalité : ouvrant et dormant.
Nous effectuons les reprises de maçonnerie nécessaires pour une pose optimale.

PENDANT

NOTRE CONSEIL

Choisir la dépose totale c'est choisir la solution qui offre l'isolation thermique et acoustique optimale.

2. Pose de votre nouvelle menuiserie.
3. Reprise des plâtres, enduits et habillages pour une finition irréprochable.

APRÉS

LA DÉPOSE TOTALE
conservation du clair de jour maximal, esthétique extérieure et intérieure sans concessions.

CHOIX 2

La pose rénovation : s'adapter au mieux à l'ancien dormant.
Conservation du bâti de la menuiserie existante lorsque la dépose totale n'est pas envisageable.

Feuillure à la demande
Profondeur maximum = 50mm
Largeur standard = 15mm

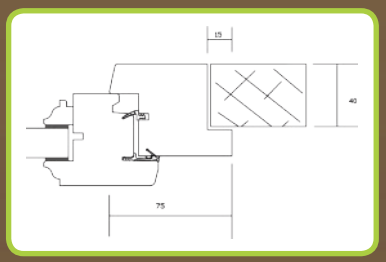

Option contre feuillure

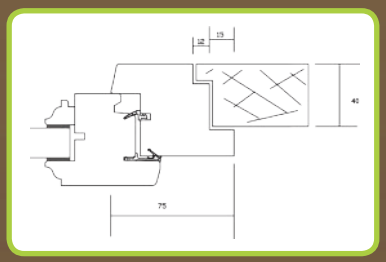

Votre menuiserie étape par étape

1 CHOISIR SA FINITION

A - CONFIEZ-NOUS LA FINITION DE VOS MENUISERIES

CHOIX 1

Finition Peinture (3 couches)
Choisissez VOTRE couleur parmi 200 références RAL

CHOIX 2

Finition Lasure satinée (3 couches)
Pour mettre en valeur le veinage du bois
- 2 teintes au choix : claire ou foncée

DURABLE
Longévité de notre finition en atelier supérieure à une finition sur chantier

PRÊT À POSER
Un seul artisan pour la pose et la finition de vos menuiseries

NOTRE CONSEIL

La finition appliquée dans nos ateliers recouvre l'ensemble de la menuiserie, avant la pose de la quincaillerie et du vitrage.
C'EST LE CHOIX D'UNE DURABILITÉ MAXIMALE POUR LA FINITION

B - PRÉPARATION DANS NOS ATELIERS POUR FINITION SUR CHANTIER

CHOIX 1

Impression blanche
Application d'une couche de peinture primaire blanche.
Prévoir 2 couches de peinture au maximum 6 mois après la pose.

Pour une protection durable sur chantier

CHOIX 2

Traitement IFH
Protection du bois.
Insecticide, Fongicide et Hydrofuge.
Finition lasure ou peinture à appliquer au maximum 3 mois après la pose.

Vous ne savez pas encore quelle finition choisir

2 L'ESSENCE DU BOIS : L'ESPRIT DE VOTRE MENUISERIE

CHOIX 1

Chêne de France 1er choix
Le choix de la tradition, origine France.

CHOIX 2

Bois exotique rouge
Choisi parmi les essences les plus durables.
(moabi, bossé, niangon) pour la longévité de vos menuiseries.

CHOIX 3

Mélèze
Le résineux idéal pour les Maisons Ossature Bois.

BOIS MASSIF EXCLUSIVEMENT
Pour maîtriser la conception et l'esthétique

CHOIX 4

Châtaignier de France
Une essence rare en menuiserie et durable, au veinage unique.
Origine France.

CHOIX 5

Chêne de France brun
Des menuiseries en chêne au meilleur prix. Ses colorations brune le réserve pour les menuiseries à peindre.

3 CHOISIR SON ÉPAISSEUR

CHOIX 1

Menuiserie de 48 mm (sauf Mélèze)
L'isolation thermique au meilleur prix.
Simple joint.

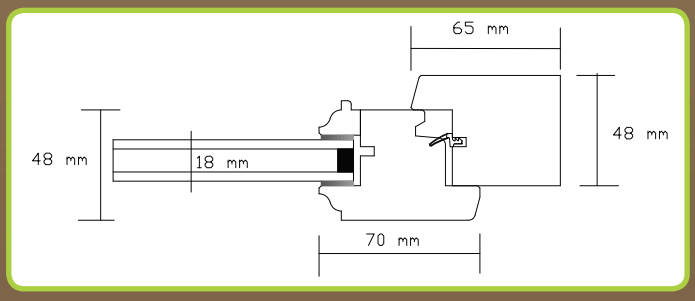

CHOIX 2

Menuiserie de 56 mm
Le choix de la performance.
Dans notre gamme recouvrement, un *deuxième* joint renforce l'affaiblissement acoustique.

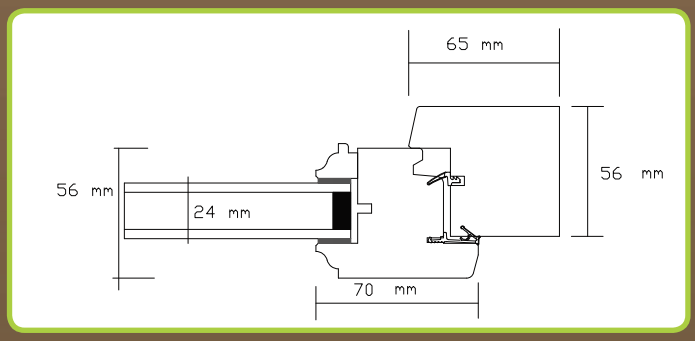

Uw = 1,3 W/m².k
Notre meilleure performance sur une menuiserie en mélèze testée par le FCBA, vitrage 4/16 Argon 90% TGI spacer/4 planitherm XN

4 CHOISIR ENTRE TRADITION ET MODERNITÉ

CHOIX 1

LA MENUISERIE À RECOUVREMENT

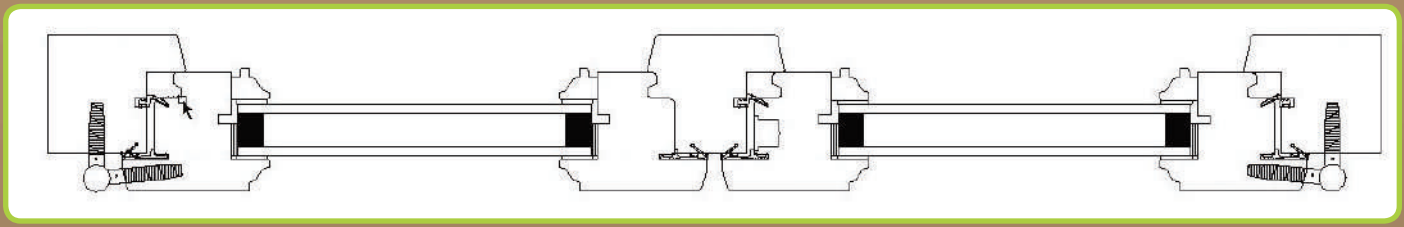

Système de fermeture

CHOIX 1

Béquille HOPPE
Atlanta F9

CHOIX 2

Bouton ou Béquille France
(fer noir ou patiné)

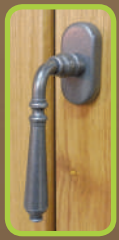

CHOIX 3

Fausse crémone
(fer noir ou patiné)

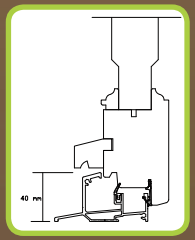

Seuil en
aluminium haut

Le ferrage

CHOIX 1

Fiches acier zingué +
caches fiches F9 en option

CHOIX 2

Fiches à vase
(fer noir ou patiné)

Portes-fenêtres

OPTIONS

- Plinthe automatique (pour garder l'étanchéité sous les portes sans seuil)
- Petite plinthe extérieure en remplacement du jet d'eau

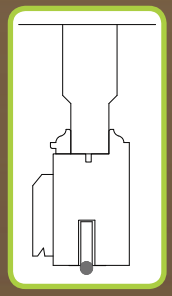

CHOIX 2

LA MENUISERIE À GUEULE DE LOUP

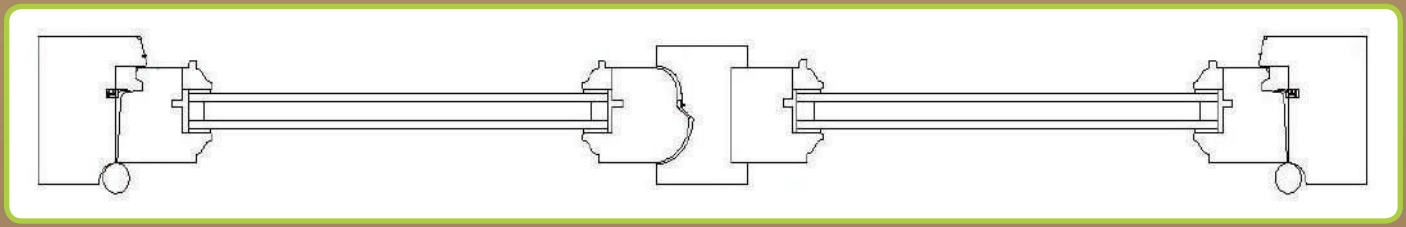

Système de fermeture

CHOIX 1

Crémone traditionnelle
RY59
(fer noir ou patiné)

CHOIX 2

Espagnolette forgée
à la main

Le ferrage

Paumelles à bouts ronds :
le choix de la sobriété

CHOIX 1

Paumelles à vase
n°16
(fer noir ou patiné)

OPTION

les jets d'eau et appuis

CHOIX 1

Arrondis

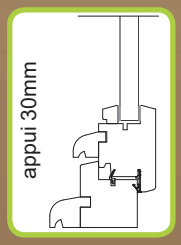

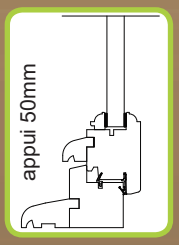

CHOIX 2

Droits

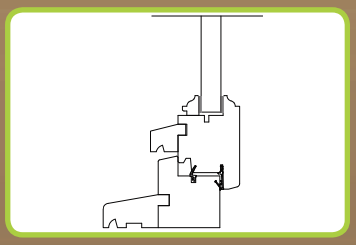

CHOIX 3

Doucine

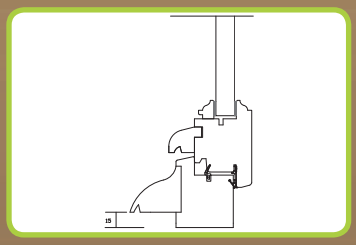

Avec option dégagement goutte d'eau

les moulures

CHOIX 1

Quart de rond :
elle apporte du volume

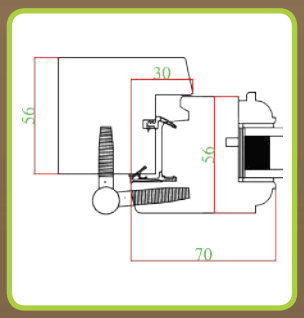

CHOIX 2

Pente à 15° : la plus sobre

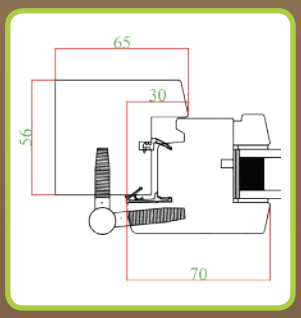

CHOIX 3

Doucine :
Une forme délicate

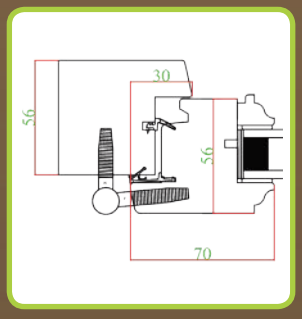

CHOIX 4

Pente à 38° :
Implique des parcloses à l'intérieur

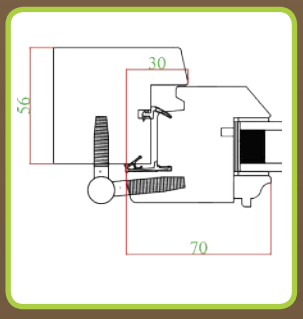

5 CHOISIR SON VITRAGE : CONFORT ET SÉCURITÉ

Tous nos doubles vitrages sont équipés d'intercalaires à bords chauds et sont à faible transmission thermiques. La face intérieure réfléchit la chaleur dans votre pièce.

MENUISERIE ÉQUIPÉE DE VITRAGES CERTIFIÉS CEKAL
CEKAL

TECHNOLOGIE ITR

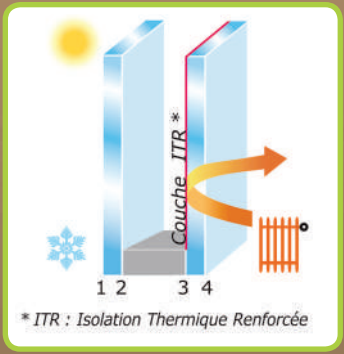

CHOIX 1

DOUBLE VITRAGE CLAIR
Équipement standard doté de la technologie ITR
(4 / 10 Arg TGI / 4 ITR) ou (4 / 16 Arg TGI / 4 ITR)
Équipement des menuiseries de 48 ou 56 mm.

CHOIX 2

DOUBLE VITRAGE TRANSLUCIDE
Diffuse la lumière et préserve l'intimité des lieux
SGG Pixarena, un verre imprimé clair.

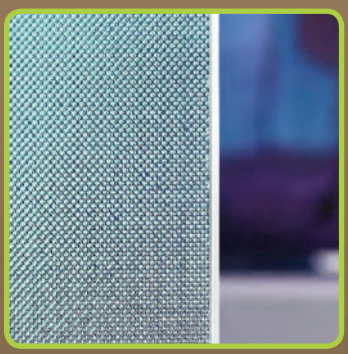

De nombreux autres modèles
et motifs sont disponibles sur demande...
Pour laisser libre cours à vos envies

CHOIX 3

DOUBLE VITRAGE FEUILLETÉ DE SÉCURITÉ
Protection des biens et des personnes

- 44.2 (1 ou 2 faces) : Retardateur d'effraction classé P2A (selon EN 356) Un intercalaire PVB entre les 2 verres protège contre les blessures en cas d'accident.
- 1 face SP510 : Retardateur d'effraction classé P5A (selon EN 356). Utilisation de verres multi feuilletés d'épaisseur supérieure garantissant une protection contre les effractions, le vandalisme et les risques de blessures.

NOTRE CONSEIL

Pour assurer la protection des biens et des personnes, notamment en cas d'allège vitrée ou d'absence de volets.

CHOIX 4

DOUBLE VITRAGE FEUILLETÉ «SILENCE»
44.2 Silence : Verre feuilleté **acoustique** et de **sécurité**.

NOTRE CONSEIL

Un vitrage particulièrement bien adpaté dans un environnement bruyant (circulation, usine, école...)

6 LES PETITS BOIS : LA TOUCHE PERSONNELLE

COMPOSEZ LE NOMBRE DE CARREAUX PAR VANTAIL

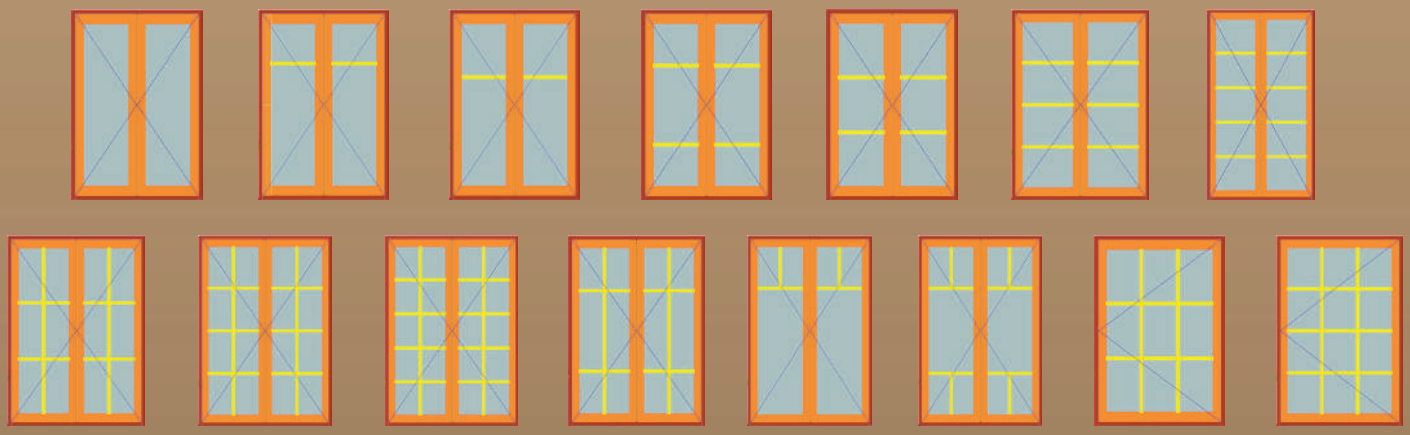

NOTRE CONSEIL

Privilégier une composition avec des carreaux plus hauts que large pour une esthétique harmonieuse.

LES PETITS BOIS

CHOIX 1 **Collés** (32 mm)

LA solution moderne et durable pour conserver la largeur des petits bois existants

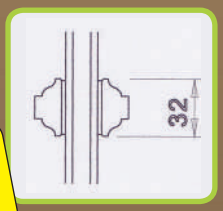

CHOIX 2 **Collés** (32 mm) avec intercalaire fictif

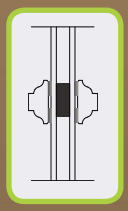

CHOIX 3 **Mortaisés** (50 mm)

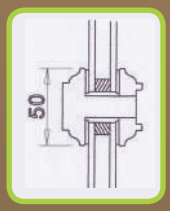

CHOIX 4 **Grille amovible 2 faces**

La grille est posée sur charnière (uniquement moulures pente à 15°) ou sur taquet pour faciliter l'entretien du vitrage.

CHOIX 5 **Incorporés au vitrage** (10 à 26 mm)

- Blanc (10 mm)
- Beige RAL 1015 (10 mm)
- Acier (10 mm)
- Laiton (10 mm)
- Chêne doré (26 mm)
- Blanc (26 mm)

7 OPTIONS SPÉCIFIQUES - NOS SAVOIR-FAIRE

LES FORMES DE MENUISERIES

Nous effectuons toutes les formes possibles : Droite, Trapèze, Cintrées, Anse de panier, Oeil de bœuf...

CHOIX 1

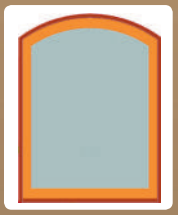

Cintre surbaissé

CHOIX 2

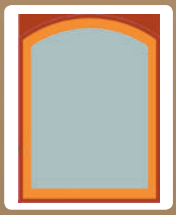

Cintre surbaissé
Dormant coins mouchoirs

Pour épouser toutes les maçonneries, même les plus complexes : seules les menuiseries en bois en sont capables

LES MENUISERIES COMPOSÉES

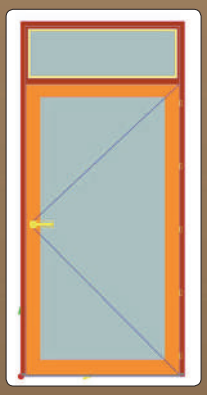

Ouvrant
avec imposte fixe
vitrée en dormant

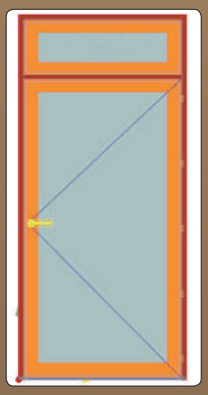

Ouvrant avec imposte
fixe vitrée en faux
ouvrant

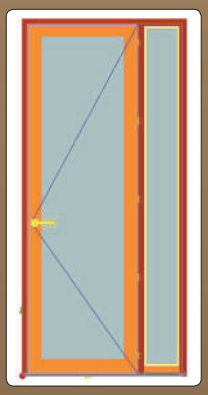

Ouvrant avec châssis
fixe latéral vitré en
dormant

NOTRE CONSEIL

Si vous avez des petits bois et que vous choisissez d'associer un élément «en dormant» avec un élément ouvrant ou «en faux ouvrant», nous vous conseillons de choisir le modèle de moulure pente à 15°.

Dormant élargi sur demande jusqu'à 120mm de large»

LES DORMANTS ÉLARGIS

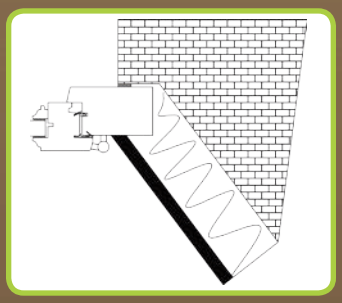

LES DORMANTS ELARGIS

Pour s'adapter aux conditions de pose de chaque menuiserie

- Permettent l'isolation des embrasures
- Permettent de s'adapter aux feuillures maçonnées supérieures à 50mm
- Permettent de remplacer une porte à 2 vantaux (largeur 1200mm) par une porte 1 vantail

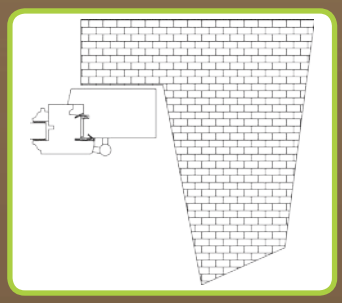

LES SYSTÈMES DE VENTILATION

- Mortaise avec grille de ventilation **autoréglable : 15, 22 et 30m³/h**

- Mortaise avec grille de ventilation **hygroréglable : 6 à 45m³/h**

Option «grille acoustique» disponible

8 LES VOLETS

LES VOLETS INTÉRIEURS

Ils donnent du cachet à votre intérieur, chics et discrets, ils deviennent éléments de décor. Ils sont facilement accessibles.

Bois exotique, chêne ou châtaignier

Le confort de fermer ses volets en restant à l'intérieur en toute saison

CHOIX 1

Modèle premium :
Cadre 20 mm et panneau massif plate-bande 2 faces (15 mm).

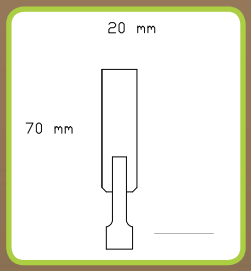

CHOIX 2

Modèle standard (Sauf châtaignier)
Cadre 20 mm et contreplaqué 2 faces ébénisterie (8 mm).

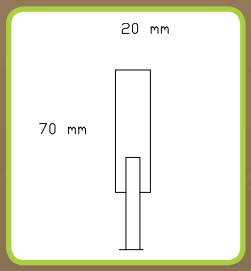

LES VOLETS PICARDS

Ils protègent la partie vitrée d'une porte ou d'une fenêtre en cas d'absence prolongée.

LES VOLETS PERSIENNES, LAMES À FRANÇAISE

Assemblage traditionnel par tenons et mortaises. Même fermés, ils laissent circuler l'air et la lumière.

LES VOLETS ROULANTS INCORPORÉS

Une occultation moderne et efficace.
Dans certaines conditions, ils permettent de conserver un clair de jour optimum.

Encore plus pratique en version électrique, et avec l'option de groupage, tous les volets de la maison se commandent d'un même bouton

Les portes d'entrée

1 J'ÉQUIPE MA PORTE D'ENTRÉE

1 SYSTÈME DE FERMETURE

CHOIX 1 Ensemble HOPPE Atlanta F9

CHOIX 2 Ensemble BRIONNE France (fer noir ou patiné)

2 LES MOULURES

CHOIX 1 Pente à 15°

CHOIX 2 Doucine

3 LE FERRAGE

Fiches exacta réglage 3D

Cache fiches F9 ou à vase n°16 (fer ou noir patiné)

4 NOS MOULURES GRAND CADRE

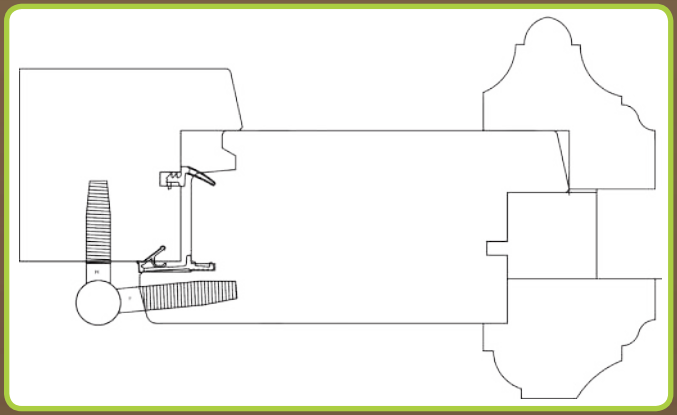

Moulure tête arrondie (exemple page 15 : Antiaris)

Moulure tête plate (exemple page 15 : Tectona)

5 SÉCURITÉ

CHOIX 1

Serrure 5 points
(automatique ou à relevage)

CHOIX 2 a2p*

Sécurité renforcée

CHOIX 3 a2p**

Haute sécurité + anti dégondage

Cylindre de sureté
Avec carte de reproduction personnelle

Pensez à demander la même clef pour toutes les portes de la maison !

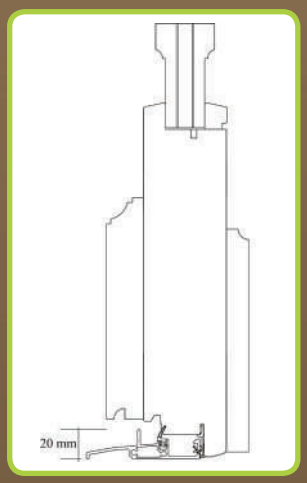

Assemblage tenons et mortaises

Pour les portes d'entrée :
Largeur des montants = 125 mm
pour une solidité accrue dans le temps

2 LES MODÈLES DE PORTE

Juglans

Khaya

Antiaris- Chassis ouvrant

Lophira

Lovoa

Elata - Chassis ouvrant

Carpinus

Tectona

Guarea

Afzelia

Acer

Cedrus - Porte fermière

Hauteur de soubassement : maxi 900 mm

Robinia

Dabéma

Berlinia

Tsuga

Carapa - Ouverture extérieure

Fagus

Cedrela

Tarrietia

Fagara - Porte de garage

Populus

Les Menuiseries Corréziennes

www.lmc19.fr

contact@lmc19.fr

Pour plus de photos

Pinterest *Facebook* *Houzz*

☎ 05 55 85 77 40

11 Route de Rond

19270 DONZENAC

La menuiserie autrement

maugein imprimeurs - B 825 680 119